ZENITRACK

SUPPORT UNIVERSEL INCLINABLE POUR PANNEAU PHOTOVOLTAÏQUE AU SOL

NOTICE DE MONTAGE

Fabriqué en Haute-Savoie • Garanti 10 ans • Montage en 20 minutes

NOMENCLATURE / INVENTAIRE SUPPORT ZENITRACK

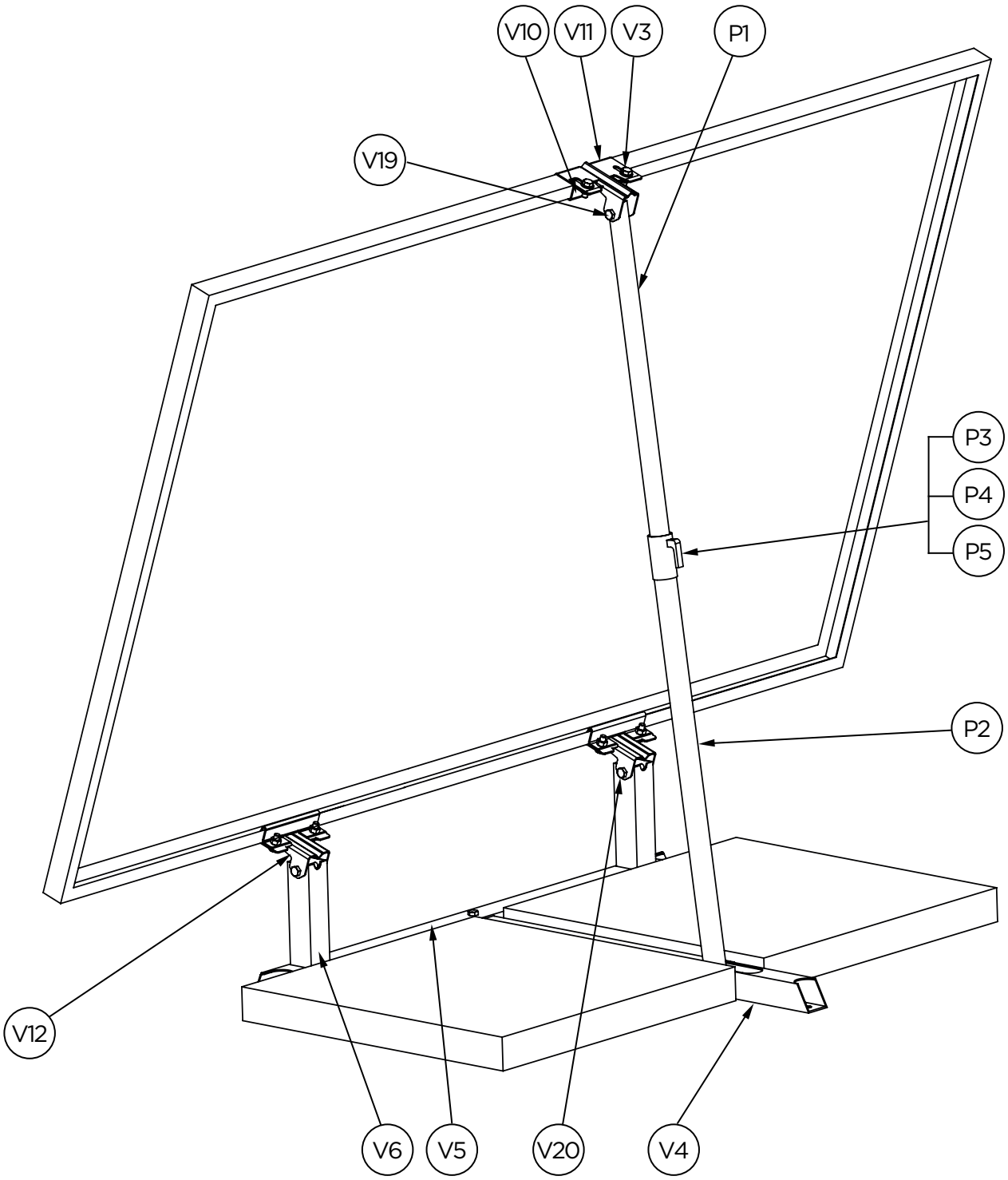

NOMENCLATURE / INVENTAIRE SUPPORT ZENITRACK

N° ARTICLE	N° PIÈCE	DESCRIPTION	QUANTITÉ	PHOTO
P1	X368392	TUBE 28x1,5/662 2XGEL + GRAVURE STOP	1	
P2	X368398	TUBE 32x1,5/625 2XGEL	1	
P3	1KKKV32	POWERGRIP32 SILVER GREY	1	
P4	1KNMS04	HEX-NUT STAINLESS DIN 934 M4	1	
P5	1KNY412	CYLINDER HEAD SCEEW STAINLESS DIN 912 M4x12	1	
V3	V3	RONDELLE M8 LARGE	8	
V4	V4	TUBE CARRE 40X40 AR	1	
V5	V5	TUBE CARRE 45X45 AV	1	
V6	V6	TUBE CARRE 40X40X200 POTEAU	2	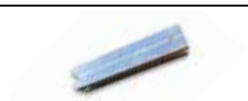
V8	V8	ECROU M8	13	
V9	V9	SUPPORT FIXATION MO DROITE OU GAUCHE	1	
V10	V10	PINCE	3	
V11	V11	SUPPORT PINCE HAUT TUBE NOIR MAT	1	
V12	V12	SUPPORT PINCE BAS POTEAU NOIR MAT	2	
V13	V13	DALLES L	4	
V14	V14	INSERT HEXA M8 TETE F	1	
V18	V18	VIS TH M8X25	8	
V19	V19	VIS TH M8X45 HAUT TUBE	1	
V20	V20	VIS TH M8X55 POTEAU BAS ET HAUT + BAS TUBE	5	

NOTICE DE MONTAGE DU SUPPORT ZENITRACK

MATÉRIEL NÉCESSAIRE :

- 2 clés de 13 (dont une clé plate)
- 1 mètre
- 1 crayon de papier

UNE PERSONNE

20 MINUTES

VÉRIFIEZ LA COMPATIBILITÉ DE VOTRE PANNEAU
Toutes tailles - Épaisseur entre 15 à 40 mm
Capacité de charge 5400 Pa minimum IMPÉRATIF
Biverre fortement conseillé (rigidité)

- MONTEZ VOTRE SUPPORT ZENITRACK, sur une surface plane, panneau posé à l'envers sur deux planches.
- Il n'est pas nécessaire de monter votre support à son emplacement définitif.
  Une fois monté, il est TRÈS facilement déplaçable à deux personnes.
- Suivez scrupuleusement chaque étape de montage, dans l'ordre chronologique, sans les inverser.
- Le lestage devra être effectué avec au moins 4 dalles béton/terrasse 50x50x5 (environ 110 kg) ou fixé avec des ancrages adaptés à votre support.
- En cas de vent fort (tempête, orage, coup de vent), régler l'inclinaison au plus bas.

Vidéo de montage accéléré sur YouTube Zenitrack

1 ÉTAPE 1 : MESUREZ VOTRE PANNEAU

PANNEAU À L'ENVERS

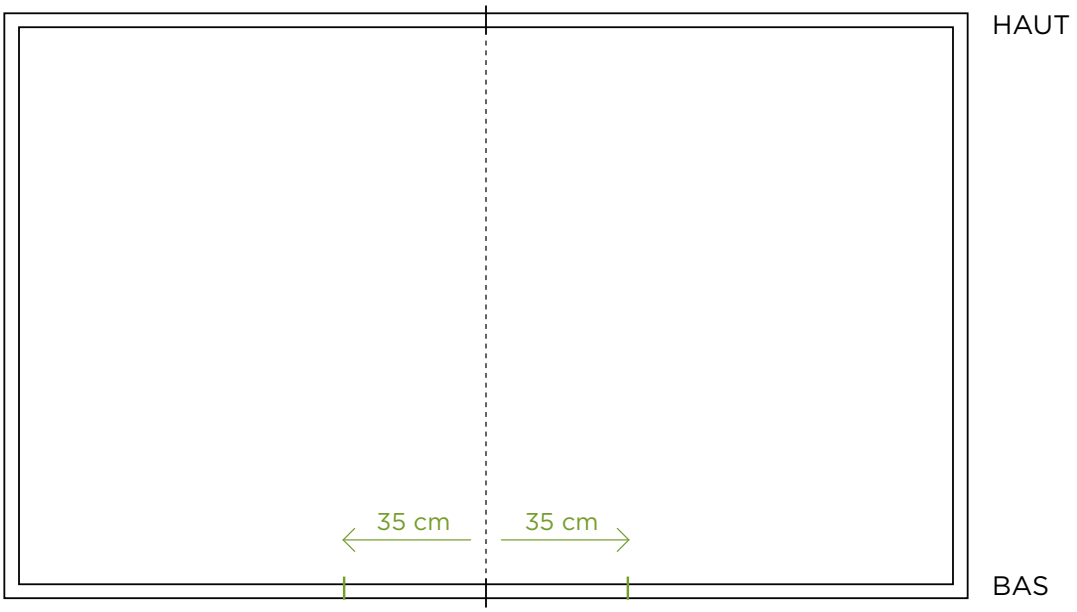

1 En haut du panneau, marquez son centre (longueur totale du panneau / 2).

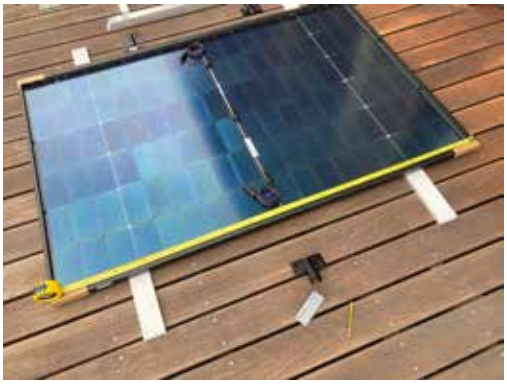

2 En bas du panneau, faites deux marques : une à 35 cm à droite du centre, l'autre à 35 cm à gauche.
Ces deux emplacements indiquent LE CENTRE des 2 poteaux et des 2 pièces de fixation du bas (à l'étape 3).

2 ÉTAPE 2 : FIXEZ LE SUPPORT / PINCE DU HAUT

V11	V10	V3	V8	V18
1 x	1 x	2 x	2 x	2 x

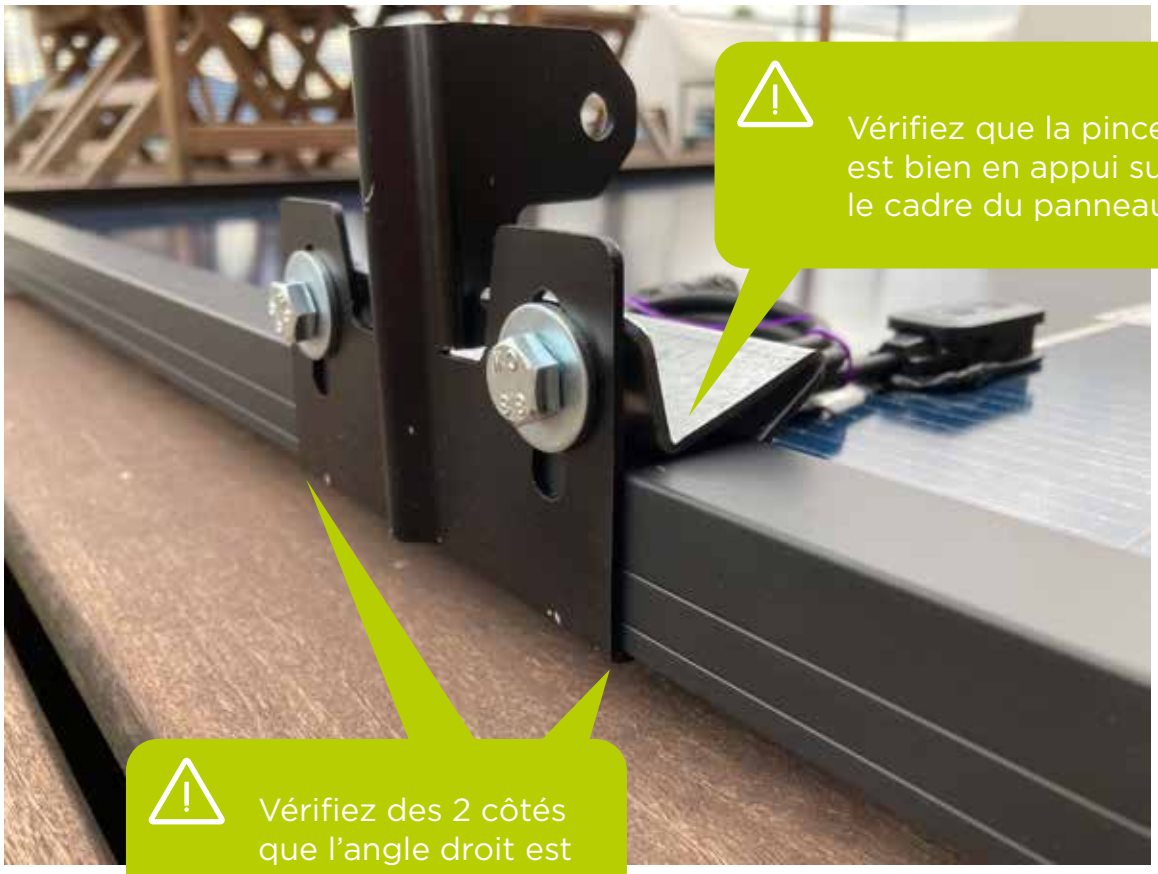

3 ÉTAPE 3 : FIXEZ LE PREMIER SUPPORT / PINCE DU BAS

V12	V10	V3	V8	V18
1 x	1 x	2 x	2 x	2 x

4 ÉTAPE 4 : FIXEZ LE DEUXIÈME SUPPORT/PINCE DU BAS AVEC LA PATTE DE FIXATION DU MICRO-ONDULEUR

V12	V10	V3	V8	V18	V9
1 x	1 x	2 x	2 x	2 x	1 x

À NOTER : la patte de fixation du micro-onduleur peut être ajoutée au choix aussi bien à droite qu'à gauche sans importance.

5 ÉTAPE 5 : VISSEZ LA BASE DU SUPPORT EN T

V4	V5	V18
1 x	1 x	1 x

Vissez le tube carré (V4) 40x40 dans le tube carré (V5) 45x45 à l'aide de la vis (V18) et de l'insert (déjà en place au bout du tube (V4)).

1

2

3

6 ÉTAPE 6 : VISSEZ LES DEUX POTEAUX VERTICAUX

V5	V6	V20	V13	V8
1 x	2 x	2 x	2 x	2 x

Vissez les 2 poteaux (V6) droit et gauche aux extrémités du tube (V5). Rentrez les poteaux jusqu'à la butée du tube : il y a un détrompeur pour pouvoir passer les vis.

Respectez bien le sens des poteaux (V6) (voir étape 1)

Depuis 2025, les poteaux sont réversibles et peuvent être montés dans les deux sens.

N'oubliez pas les pattes de lestage (V13)

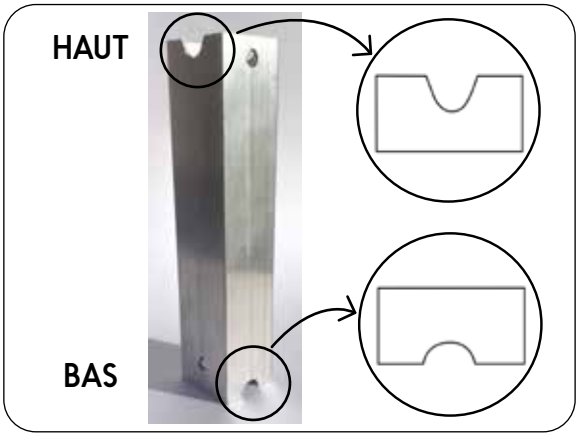

1

2

3

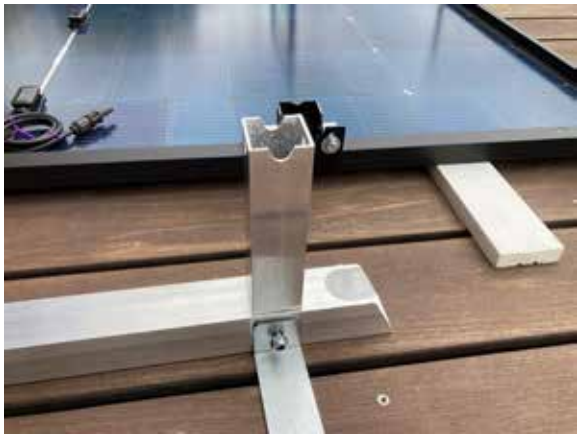

4

7 ÉTAPE 7 : VISSEZ LA BASE DU SUPPORT AU PANNEAU

V20	V8
2 x	2 x

Ne serrez pas fort ! C'est un axe de rotation !

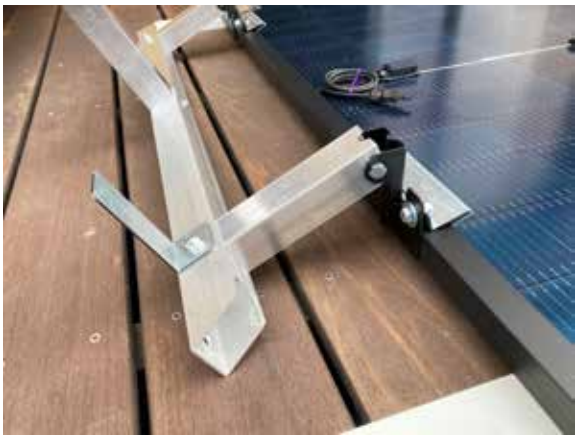

1

2

8 ÉTAPE 8 : MONTEZ LE TUBE TÉLESCOPIQUE ET LA POIGNÉE POWERGRIP

P1	P2	P3	P4	P5
1 x	1 x	1 x	1 x	1 x

Respectez le bon côté pour l'emplacement du petit écrou hexagonal dans la poignée.

Serrez FORT !

Le marquage « STOP » doit être visible côté poignée.

1

2

3

4

9 ÉTAPE 9 : PLACEZ LE TUBE TÉLESCOPIQUE SUR LE PANNEAU

V19	V8
1 x	1 x

Poignée vers l'extérieur

Ne serrez pas fort ! C'est aussi un axe de rotation !

1

2

10 ÉTAPE 10

V13	V20	V8
2 x	1 x	1 x

1 Déverouillez la poignée powergrip pour allonger le tube à la longueur requise.

2 Joignez les deux parties du support Zenitrack sur le tube (V4).

⚠ **N'oubliez pas les pattes de lestage (V13) de chaque côté.**

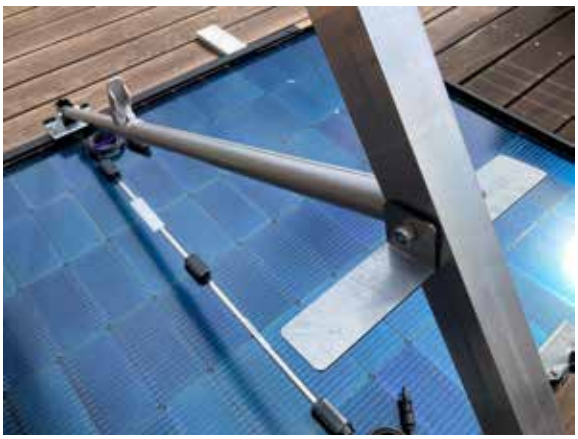

11 ÉTAPE 11

IMPORTANT

Bloquez la poignée powergrip avant de retourner votre panneau.

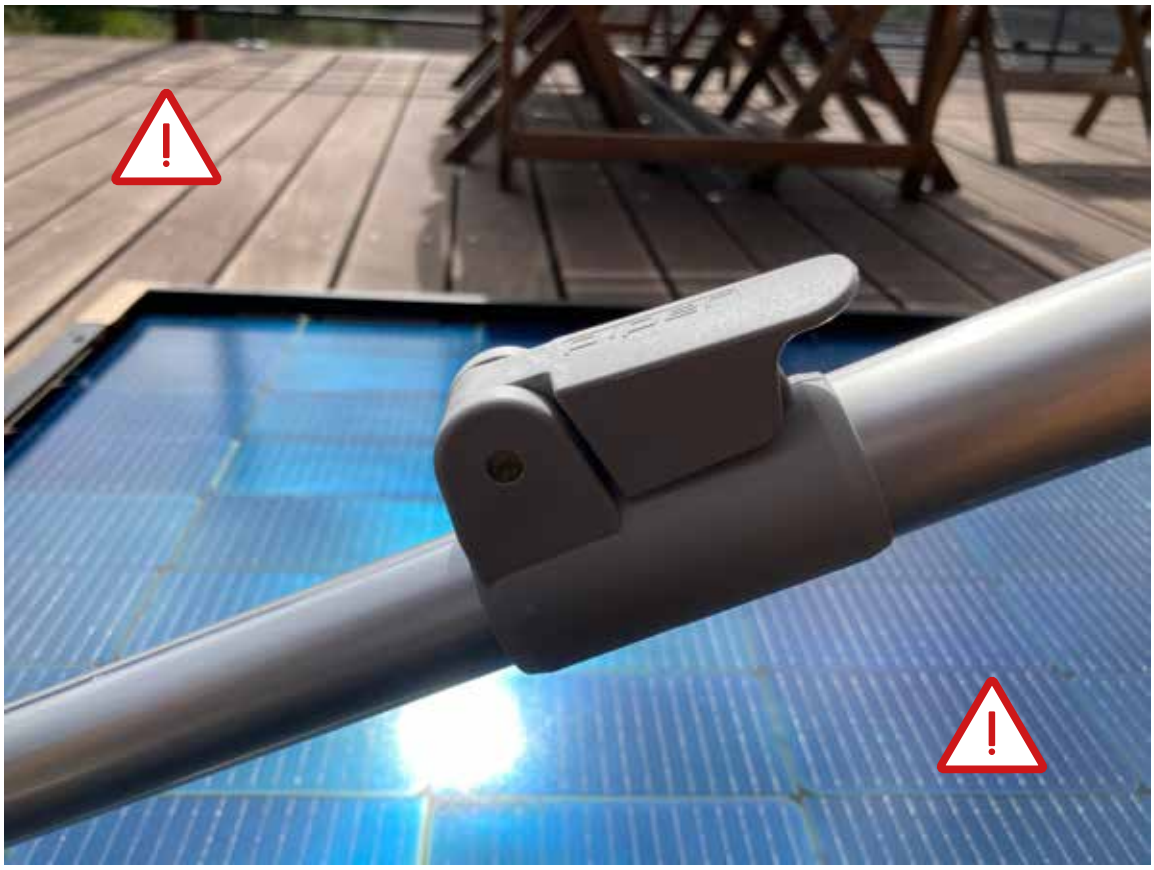

POIGNÉE BLOQUÉE

Vous pouvez désormais retourner votre panneau
sur le support Zenitrack en toute sécurité.

Pour votre sécurité, manipulez TOUJOURS votre support Zenitrack, une main sur la poignée, une main sur le cadre du panneau.

12 ÉTAPE 12 : AJUSTEZ LE SERRAGE SI NÉCESSAIRE

Lestez votre support Zenitrack avec 4 dalles de beton/terrasse 50x50x5 (110 kg environ). En zone côtière ou terrain dégagé, renforcez le lestage.

OPTION : FIXATION D'UN MICRO-ONDULEUR

Il doit vous rester :	V3	RONDELLE		2 x
	V18	VIS		1 x
	V8	ÉCROU		1 x

→ À utiliser pour fixer votre micro-onduleur

Vidéo du montage, utilisation de l'application Zenitrack, idée de lestage alternative : sur YouTube/Zenitrack